radwag.com

Multifunktionswaage HY10.15.H4.K

More information on the website
radwag.com/de/info,w1,1DK

The drawings, photos and graphics used are for illustrative purposes only.

Funktionen

- Dosing
- Labelling
- Plus/Minus Control
- Percent Weighing
- Totalizing
- Parts counting
- Peak hold
- Formulation
- Newton unit measurement
- Statistics
- Checkweighing
- GLP Procedures
- Animal weighing
- Differential weighing
- Replaceable unit
- Statistical Quality Control
- ALIBI Memory
- Transactions

Technische Daten

Messtechnische Parameter	
Wägebereich [Max]	15 kg
Min. Belastung	100 g
Ziffernschritt [d]	5 g
Eichwert [e]	5 g

Messtechnische Parameter	
Tarierbereich	-15 kg
Justierung	extern
OIML-Klasse	III
Physikalische Parameter	
Display	10" grafisch farbiger Touch-Screen
Waagschale	500×500 mm
Verpackungsgröße	610×610×560 mm
Nettogewicht	24 kg
Bruttogewicht	26 kg
Kabellänge	2,5 m
Konstruktion	
Schutzart	IP 68 Konstruktion, IP 68 (1h max)/69 Messgerät
Kommunikationsschnittstellen	
Schnittstellen	2×RS232, 2×USB-A, Ethernet, 4 IN / 4 OUT (digital)
Optionale Schnittstellen	Modul Wi-Fi 802.11 b/g/n, Modul Profibus (DP SLAVE), Modul RS485, Modul PROFINET (RJ45), Modul analoge Ausgänge (4-20mA, 0-20mA, 0-10V) , 12IN / 12OUT (IN – 5-24 VDC, OUT – max 30 VDC, 0,5 ADC)
Elektrische Parameter	
Stromversorgung	100 – 240 V AC 50/60 Hz
Umgebungsbedingungen	
Umgebungstemperatur	-10 ÷ +40 °C
Relative Luftfeuchtigkeit	10% ÷ 85% RH ohne Kondensation

* Wi-Fi® is a registered trademark of Wi-Fi® Alliance.

Extra payment for verification

Zubehör

Kabel RS 232 (Waage – Drucker)
Transponderkartenleser
Kabel RS 232 (Waage – Drucker ZEBRA)
Netzkabel (Waage – Ethernet)
Displays
E/A Kabel
Barcodescanner
Etikettendrucker
Stative, Ausleger
Kabel RS 232, RS 485
Tastaturen, Taster
Thermische Drucker
Prüfgewichte der F1 Klasse - Knopfgewichte, Sätze
Rahmen mit Rollenförderern
USB-Kabel (Waage – Drucker)
Modul für zusätzliche Wägeplattformen
Zusätzliche Module
Konverter RS 232 – USB

Software

• E2R Wägung [WX-010-0099]
• E2R FPVO [WX-010-0051]
• RAD Key [WX-010-0005]
• Etiketten-Editor R02 [WX-010-0094]
• RLAB [WX-010-0080]
• RADWAG Development Studio [WX-010-0104]
• E2R Rezepturen [WX-010-0043]
• E2R Evidenz [WX-010-0038]
• Audit Trail Reader [WX-010-0186]
• Radwag Remote Desktop [WX-010-0107]
• Scale Editor 2.1 [WX-010-0173]

Abmessungen des Geräts

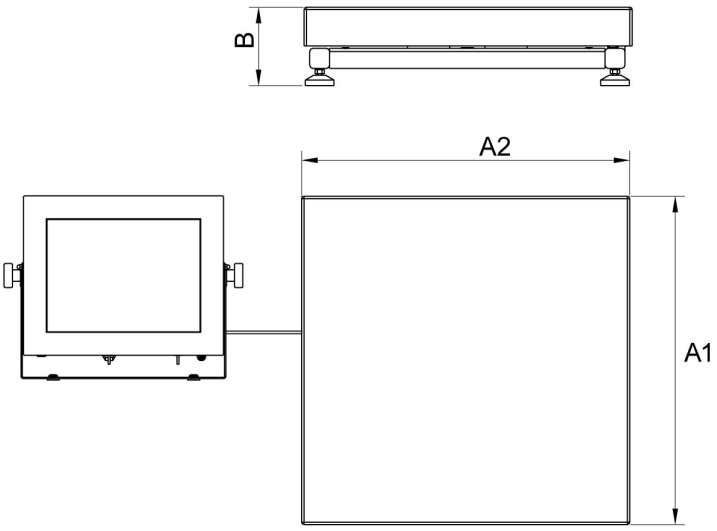

H Platform

Scale type	A1	A2	B
HY10 H1.K	200	150	85 ±3
HY10 H2.K	250	300	103 ±3
HY10 H3.K	410	410	98 ±2
HY10 H4.K	500	500	155 ±5
HY10 H5.K	600	600	155 ±5
HY10 H6.K	800	800	135 ±5

dimensions in mm

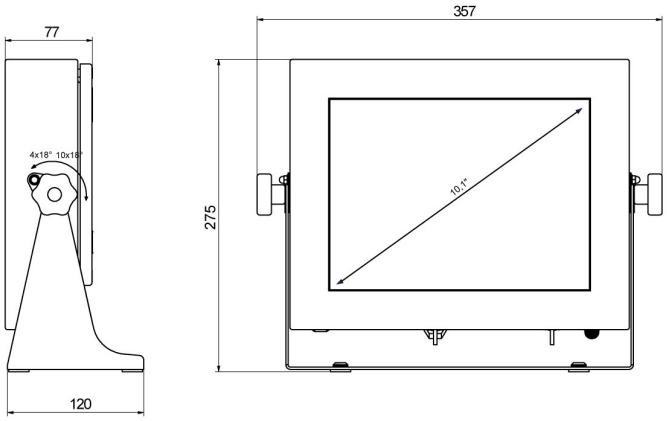

PUE HY10