radwag.com

Balanzas impermeables de 1 sensor H315.15.HR2.K

More information on the website
radwag.com/es/info,w1,0QG

The drawings, photos and graphics used are for illustrative purposes only.

Funciones

- Indicador más/menos
- Desviaciones porcentuales
- Suma de pesajes
- Contar piezas
- Batería interna
- Cierre del pesaje máximo
- Medición en Newtons
- Pesaje de animales

Datos tecnicos

Parámetros metrológicos	
Maxima capacidad [Max]	15 kg
Minima capacidad	100 g
Legibilidad [d]	5 g
División de legalización [e]	5 g
Rango de tara	-15 kg
Legibilidad máxima para las balanzas no verificadas	0,5 g
Clase OIML	III

Paramètros físicos	
Pantalla	LCD (con retroiluminación)

Paramètros físicos	
Dimensión de platillo	250×300 mm
Dimensiones de embalaje	560×310×270 mm
Masa neta	9 kg
Masa bruta	10,3 kg
Longitud del cable	1,5 m
Construcción	
Grado de protección	IP 68 construcción, IP 68 extensómetro, IP 68 (1h max)/69 medidor
Construcción	Acero inoxidable AISI316
Interface de comunicación	
Conectividad	RS232, USB
Interfaces opcionales	RS232 o RS485 o 4IN/4OUT o Ethernet o entradas analógica 4-20 mA
Parámetros electricos	
Alimentacion	100 – 240 V AC 50/60 Hz
Corriente de alimentación adicional	batería interna
Horas de trabajo con baterias	max 7h
Condiciones ambientales	
Temperatura de trabajo	-10 ÷ +40 °C
Temperatura de almacenamiento	-25 - +70 °C
Humedad relativa de aire	10% ÷ 85% RH sin condensación

Extra payment for verification

Accesorios

Cables RS 232 (Bascula a Impresora)
Soportes con transportadores con rollos
Mesas antivibratil
Pantallas
Cables de corriente (Bascula a Ethernet)
Cables RS 232, RS 485
Convertidor RS 232 a Ethernet
Adaptadores USB
Impresoras de recibos
Cable USB (Bascula a Impresora)
Soportes, brazos
Convertidor RS 232 a USB
Cables RS 232, RS 485

Programas

• RAD Key [WX-010-0005]
• R-LAB [WX-010-0080]
• R Panel [WX-010-0187]
• Editor de Balanzas 2.1 [WX-010-0173]

Dimensiones de aparato

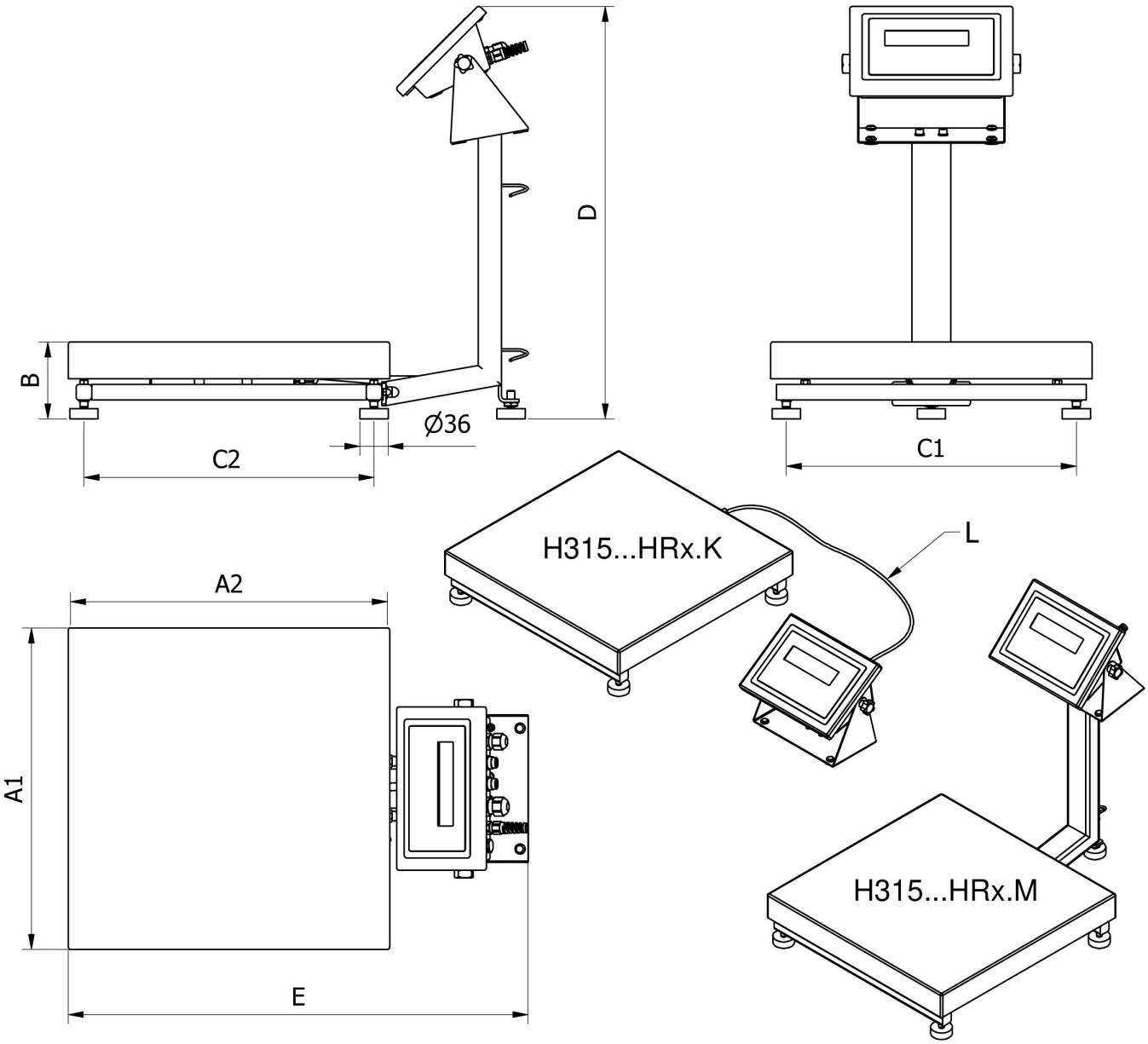

		A1	A2	B	C1	C2	D	E	L
H315...HR2.M	250 x 300	246	306	104 ± 3	208	268	~525	~483	
H315...HR2.K	250 x 300	246	306	104 ± 3	208	268	-	-	1,5m
H315...HR3.M	410 x 410	410	410	98 ± 2	370	370	~525	~587	
H315...HR3.K	410 x 410	410	410	98 ± 2	370	370	-	-	2,5m
H315...HR4.M	500 x 500	497	497	155 ± 5	400	400	~767	~650	
H315...HR4.K	500 x 500	497	497	155 ± 5	400	400	-	-	2,5m
H315...HR3/5.M	400 x 600	597	397	155 ± 5	500	300	~767	~550	
H315...HR3/5.K	400 x 600	597	397	155 ± 5	500	300	-	-	2,5m
H315...HR5.M	600 x 600	597	597	155 ± 5	500	500	~767	~750	
H315...HR5.K	600 x 600	597	597	155 ± 5	500	500	-	-	2,5m