radwag.com

Afficheur de grandes dimensions WWG-2/5

WX-004-0129

More information on the website
radwag.com/fr/info,w1,0NN

The drawings, photos and graphics used are for illustrative purposes only.

Paramètres Techniques

Paramètres physiques	
Longueur de câble	3 (max 10) m
Dimensions de colis L x P x H	750×280×120 mm
Masse nette	5,5 kg
Masse brute	7 kg
Construction	
Degré de protection	IP 66 / IP 67
Hauteur des caractères	112 mm

Compatible avec (Additional Fee)

Balance multifonctionnelle C32
Balance à haute résolution PUE 7.1.HRP
Balance de précision C32.PM
Terminal de pesage PUE C32
Terminal de pesage PUE 7.1
Balance étanche de rampe H315 H
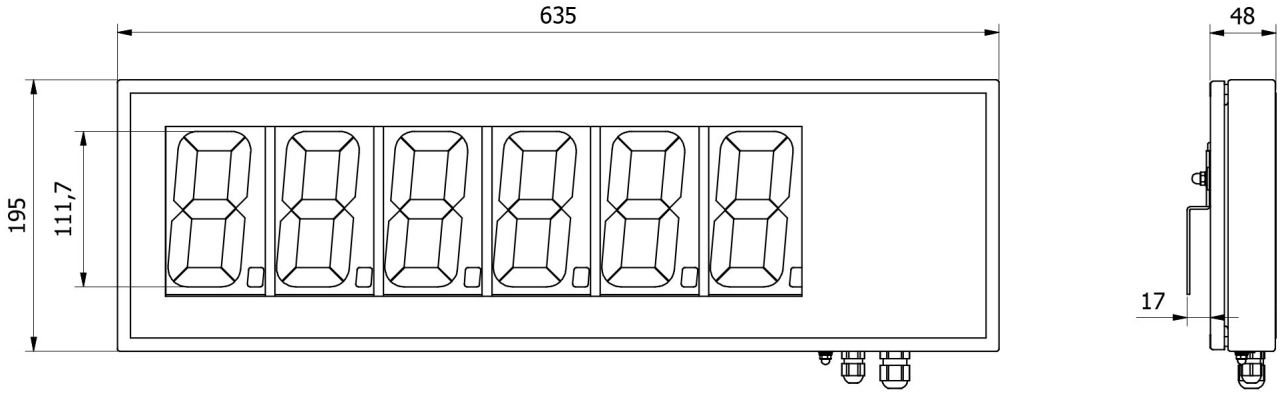
Dimensions d'appareil L x P x H