radwag.com

Microbalança MYA 5.5Y.F.A

WL-109-0024

More information on the website
radwag.com/br/info,w1,0FJ

The drawings, photos and graphics used are for illustrative purposes only.

Funções

- Autotest
- Percent Weighing
- Peak hold
- Statistics
- IR sensors
- GLP Procedures
- Air density correction
- Moveable range
- Differential weighing
- Ambient conditions monitoring
- Replaceable unit
- Statistical Quality Control
- ALIBI Memory
- Wi-Fi

Ficha Técnica

Parâmetros metrológicos	
Capacidade máxima [máx]	5,1 g
Carga mínima	0,1 mg
Resolução [d]	1 µg
Unidade de verificação [e]	1 mg
Faixa de tara	-5,1 g
Repetibilidade padrão [5% máx.]	0,6 µg

Parâmetros metrológicos	
Repetibilidade padrão [Máx.]	1,6 µg
Peso mínimo (USP)	1,2 mg
Peso mínimo (U=1%, k=2)	0,12 mg
Repetibilidade permitida [5% Máx]	1,2 µg
Repetibilidade permitida [Máx]	2,4 µg
Linearidade	±5 µg
Desvio de carga excêntrica	5 µg
Sensibilidade até desvio de tempo	1×10^{-6}/Ano×Rt
Tempo de estabilização	max 8 s
Ajuste	interna (automática)
Classe OIML	I
Parâmetros físicos	
Sistema de nivelamento	automático – Sistema de Nível de Reflex
Display	10" gráfico colorida tela touchscreen
Portas da câmara de pesagem	automático
Escopo de entrega	Microbalança, terminal, prato de pesagem, prato de pesagem para filtros, anel de centragem, tampa de vidro, fonte de alimentação, pinça, Pincel, capa protetora contra poeira em tecido.
Dimensões da câmara de pesagem	ø 93,8×35 mm
Dimensões até prato de pesagem	ø70 + ø16 mm
Dimensões da embalagem L x P x A	750×492×595 mm
Peso líquido	10,2 kg
Peso bruto	15,5 kg
Construção	
Classe de proteção	IP 43
Interface de comunicação	
Interface de comunicação	2×USB-A, USB-C, RS 232 (COM3), HDMI, Ethernet, Wi-Fi, Hotspot
Parâmetros elétricos	
Fonte de alimentação	Adapter: 100 – 240V AC 50/60Hz 1A; 15V DC 2,4A Balança: 12 – 15V DC 1,4A max*
Condições ambientais	
Temperatura de operação	+10 – +40 °C
Taxa de mudança de temperatura operacional	±0,3 °C / 1 h (±1 °C / 8 h)
Umidade relativa	40% – 80%
Taxa de mudança de umidade relativa	±1% / h (±4% / 8 h)

* Wi-Fi® is a registered trademark of Wi-Fi® Alliance.

Additional fee for verification

Acessórios (Additional Fee)

MediaBox
Etiquetas RFID
Mesas antivibração
Protetor de vento para microbalanças
Bandeja da câmara de filtro
Mesas de pesagem profissionais
Ionizador antiestático
Capa protetora para balanças
!Leitores de código de barras
Impressoras de etiquetas
!Sistema THBR 2.0 - Monitoramento das condições ambientais
Impressora de recibos
Leitor de impressão digital
Módulos adicionais

Software (Additional Fee)

• E2R Pesagem [WX-010-0099]
• RAD Key [WX-010-0005]
• RADWAG Remote Desktop [WX-010-0107]
• RADWAG Development Studio [WX-010-0104]
• E2R Registros de pesagem [WX-010-0038]
• Editor de etiquetas R02 [WX-010-0094]
• R-Lab [WX-010-0080]
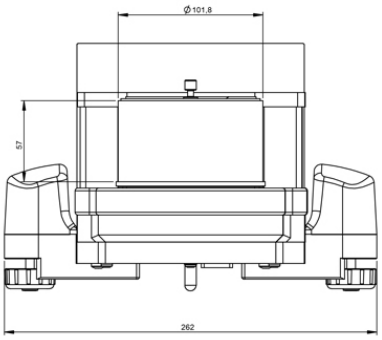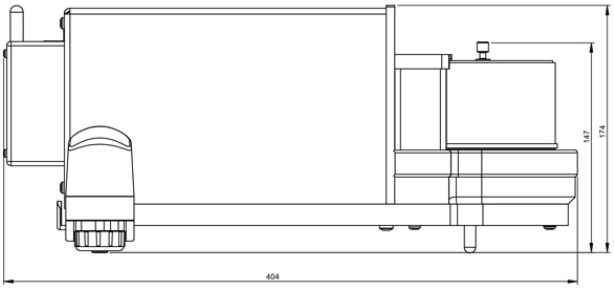
Dimensões do dispositivo L x P x A