radwag.com

Plateforme PL.120.HRP.EX.H

WX-009-0283

More information on the website
radwag.com/fr/info,w1,09E

The drawings, photos and graphics used are for illustrative purposes only.

Paramètres Techniques

Paramètres métrologiques	
Capacité maximale [Max]	120 kg
Capacité préliminaire	10 kg
Précision de lecture [d]	1 g
Étendue de tare	-120 kg
Répétabilité	0,6 g
Linéarité	±1 g
Ajustage	interne (automatique)
Paramètres physiques	
Longueur de câble	10 m
Dimension du plateau	500×400 mm
Dimensions de colis L x P x H	584×584×232 mm
Masse nette	37 kg
Masse brute	47 kg

Construction	
Degré de protection	IP 66 / 67
Certification ATEX	II 3G Ex ic IIC T4 Gc II 3D Ex ic IIIC T60ºC Dc
Certification IECEx	Ex ic IIC T4 Gc Ex ic IIIC T60ºC Dc
Construction	Acier inoxydable AISI304
Matériel du plateau	Acier inoxydable AISI304
Interface de Communication	
Interface de Communication	RS485
Paramètres électriques	
Alimentation	100 – 240 V AC 50/60 Hz
Conditions environnementales	
Température du travail	+10 – +40 °C
Humidité relative d'air	15% – 80%

Accessoires (Additional Fee)

Terminal de pesage PUE HX5.EX
Alimentation à sécurité intrinsèque pour la balance EX pour alimenter l'indicateur PUE HX5.EX
Imprimante de tickets de caisse

Software (Additional Fee)

• MWMH Manager [WX-010-0103]
• RADWAG Studio du Développement [WX-010-0104]
• RAD Key [WX-010-0005]

Dimensions d'appareil L x P x H

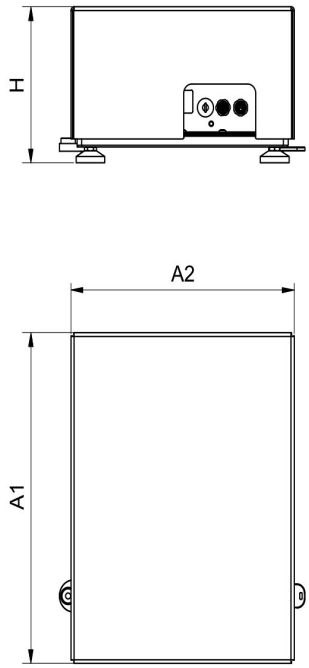

PL.16 - 32.HRP.H

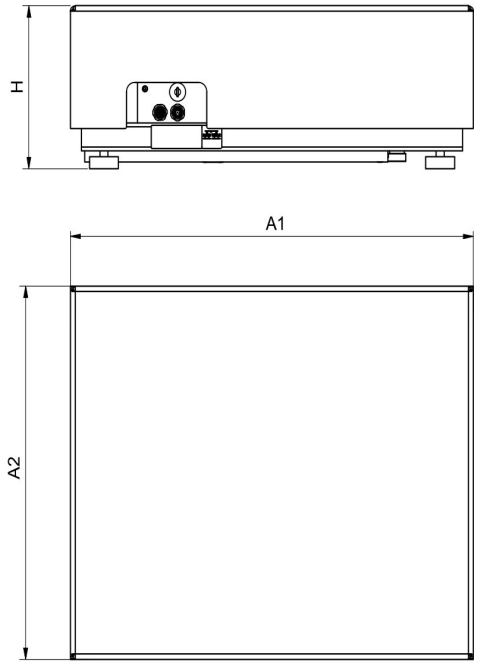

PL.62-2000.HRP.H

Scale type	A1	A2	H
PL.(16-32).HRP.H	360	280	180±5
PL.(62-150).HRP.H	500	400	180±5
PL.150.2.HRP.H	500	500	180±5
PL.(150.1-300).HRP.H	800	600	180±5
PL.(300.1-1100).HRP.H	1000	800	180±5
PL.(2000).HRP.H	1250	1000	180±5

Dimensions in mm