radwag.com

WD-4/5 追加ディスプレイ

WX-017-0073

More information on the website
radwag.com/ja/info,w1,05B

The drawings, photos and graphics used are for illustrative purposes only.

データシート

物理的パラメータ	
ケーブル長	3 (max 10) m
梱包寸法	220×190×90 mm
正味重量	0,5 kg
総重量	0,9 kg
工事中	
保護クラス	IP 43
文字サイズ	19 mm

互換性あり (Additional Fee)

DWT/RC/HYF 重量チェッカー
大負荷用管理はかり
ローラースケール

デバイスの寸法

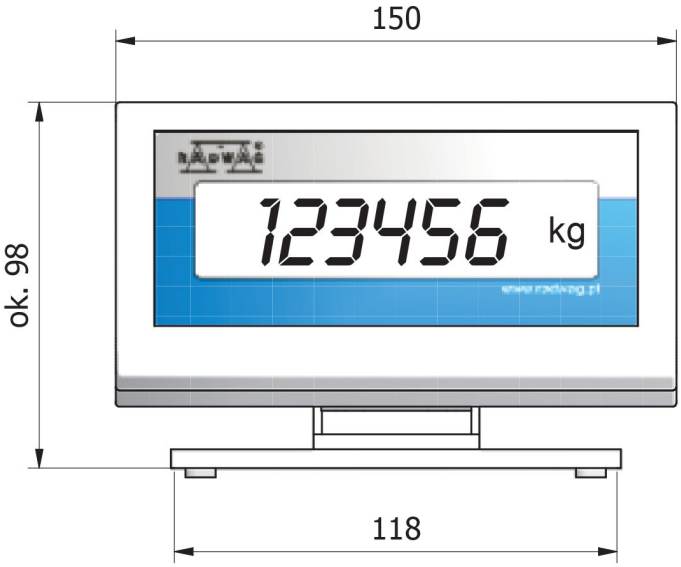
150
ok. 98
123456
kg
www.radwag.pl
118

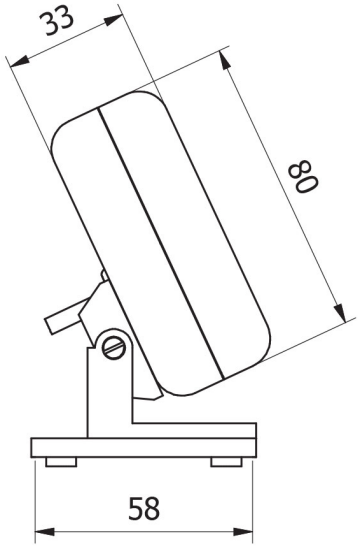
33
80
58