Moduł wagowy MWSH

Profesjonalna seria modułów elektromagnetycznych wysokiej rozdzielczości zapewnia wysoką precyzję i szybkość pomiaru.

MWSH

Prosty dostęp do najbardziej funkcjonalnych interfejsów

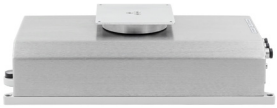

Łatwa adaptacja do wymaganej przestrzeni użytkowej

Charakterystyka

Szeroki zakres dostępnych udźwigów
Magnetoelektryczne moduły wagowe MWSH przeznaczone są do pomiarów masy w zakresie do 6000 g. Minimalna dokładność odczytu wynosząca 0,01g pozwala na pomiary z niespotykaną dokładnością.

Łatwość montażu
Kompaktowe rozmiary oraz ergonomiczne uchwyty montażowe pozwalają na łatwe i szybkie zintegrowanie modułu z linią produkcyjną klienta.

Wewnętrzna automatyczna adiustacja modułu
Gwarancją poprawnych wyników ważenia przy najwyższych dokładnościach jest system automatycznej adiustacji wewnętrznej wbudowany w moduł. Adiustacja odbywa się w określonych odstępach czasu, w wyniku zmian temperatury lub według zadeklarowanego harmonogramu. Edycja nastaw czasów adiustacji umożliwia dopasowanie procesów adiustacyjnych do planu pracy linii produkcyjnej.

Ochrona w trudnych warunkach
Moduły wagowe MWSH posiadają obudowę ze stali nierdzewnej o stopniu szczelności IP65. Pozwala to na pracę w najtrudniejszych warunkach. Konstrukcja mechaniczna pozbawiona ostrych krawędzi oraz małych szczelin zapewnia zgodność wykonania urządzenia ze standardami HACCP, GMP, FDA – bezpieczeństwo i jakość pracy.

Szybkość i dokładność pomiaru
Najwyższa dokładność pomiaru gwarantuje odczyt rzeczywistych wyników i powtarzalność wskazań. Dzięki innowacyjnym rozwiązaniom konstrukcyjnym moduł osiąga szybkość pomiaru umożliwiającą stosowanie go w zautomatyzowanych liniach produkcyjnych. Dla szybkich i dynamicznych procesów pomiarowych przetwornik modułu wagowego może pracować z częstotliwością próbkowania 3200 pom/s.

Współpraca z terminalami
Podłączenie modułu do wielozadaniowego terminala wagowego rozszerza gamę dostępnych interfejsów komunikacyjnych oraz zwiększa możliwości zastosowania w aplikacjach przemysowych.

Dane techniczne

	MWSH 6000
Obciążenie maksymalne [Max]	6000 g
Obciążenie wstępne	600 g
Obciążenie minimalne	0,5 g
Dokładność odczytu [d]	0,01 g
Działka legalizacyjna [e]	—
Zakres tary	–6000 g
Powtarzalność*	0,015 g
Liniowość	± 0,03 g
Dryft temperaturowy czułości**	2×10^{-6} / °C × Rt
Czas stabilizacji	1,5 s
Adiustacja	wewnętrzna
Legalizacja	—
Klasa dokładności OIML	—
Materiał konstrukcji	podstawa - aluminium, obudowa - stal nierdzewna AISI306
Materiał szalki	aluminium
Wyświetlacz	—
Stopień ochrony	IP 65
RS 232	1
RS 485	1
Ethernet	1
IN/OUT	2 × IN, 2 × OUT
Protokoły transmisji	RADWAG, Tekstowy ASCII, MODBUS
Moduł PROFIBUS***	1
Zasilanie	12 ÷ 24 V DC
Pobór mocy	5 W
Temperatura pracy	+10 ÷ +40 °C
Wilgotność względna powietrza****	15 ÷ 80%
Temperatura transportu i przechowywania	–20 ÷ +50 °C
Wymiar szalki	100 × 100 mm
Wymiary urządzenia	341 × 236 × 164 mm
Masa netto	6 kg
Masa brutto	8,5 kg
Wymiary opakowania	580 x 335 x 280 mm

Rt masa netto
* powtarzalność wyrażona jest jako odchylenie standardowe z 10 postawień obciążenia
** parametr określany w temperaturze +15 ÷ +35 °C
*** interfejs montowany wymiennie zamiast interfejsów Ethernet, IN/OUT, RS 485
**** warunki niekondensujące

Wymiary

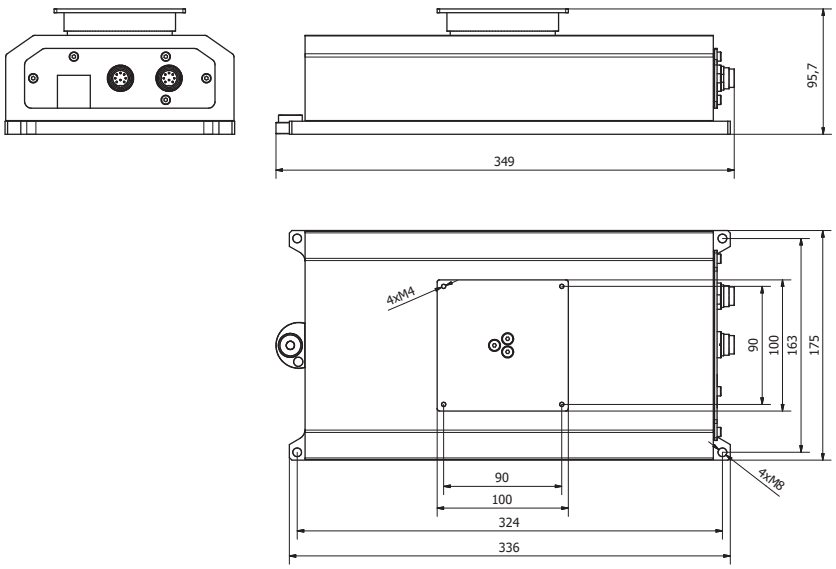

MWSH

Wyposażenie dodatkowe

Przewody, konwertery
- PT0347 – przewód RS-232 (moduł – terminal PUE HY10, PUE 5)
- PT0348 – przewód RS-232 (moduł – komputer)
- PT0302 – przewód Ethernet z wtykiem prostym (moduł – terminal PUE HY10, PUE 5)
- PT0303 – przewód Ethernet z wtykiem kątowym (moduł – terminal PUE HY10, PUE 5)
- PT0256 – przewód IN/OUT
- P0198 – przewód Ethernet

Współpracujące terminale wagowe
- PUE HY10

Akcesoria elektryczne
- zasilacz SYS-1544-2415-T3-HR

Dedykowane oprogramowanie

MWMH-Manager
- możliwość kalibracji platform HRP oraz modułów MWSH, MWLH, MWMH
- możliwość odczytu masy z platform HRP i modułów na ekranie komputera
- możliwość tarowania i zerowania platform HRP i modułów z komputera
- możliwość ustawiania filtrów wagowych dla platform HRP i modułów

RADWAG Development Studio
- prezentacja funkcji (i podfunkcji) protokołu (Common Communication Protocol)
- możliwość połączenia z wagą i wykonania na niej każdej prezentowanej funkcji
- zawarta w środowisku biblioteka z kontrolką masy
- pełna dokumentacja protokołu komunikacyjnego,
- zestaw instrukcji dotyczących innych rozwiązań adresowanych do programistów firm korzystających z urządzeń RADWAG

Sterownik Labview
- obsługa wag Radwag w środowisku LabView

RADWAG Connect
- łączenie ze wszystkimi wagami i modułami ważącymi korzystającymi z Common Communication Protocol
- komunikacja poprzez sieć lokalną
- obsługa podstawowych funkcji wag
- automatyczne wyszukiwanie urządzeń
- podłączanie kilku wag jednocześnie
- przejrzysta lista podłączonych platform
- zapis pomiarów w programie
- eksport wykonanych pomiarów do pliku w formacie CSV
- praca na dowolnym urządzeniu z systemem Windows 10